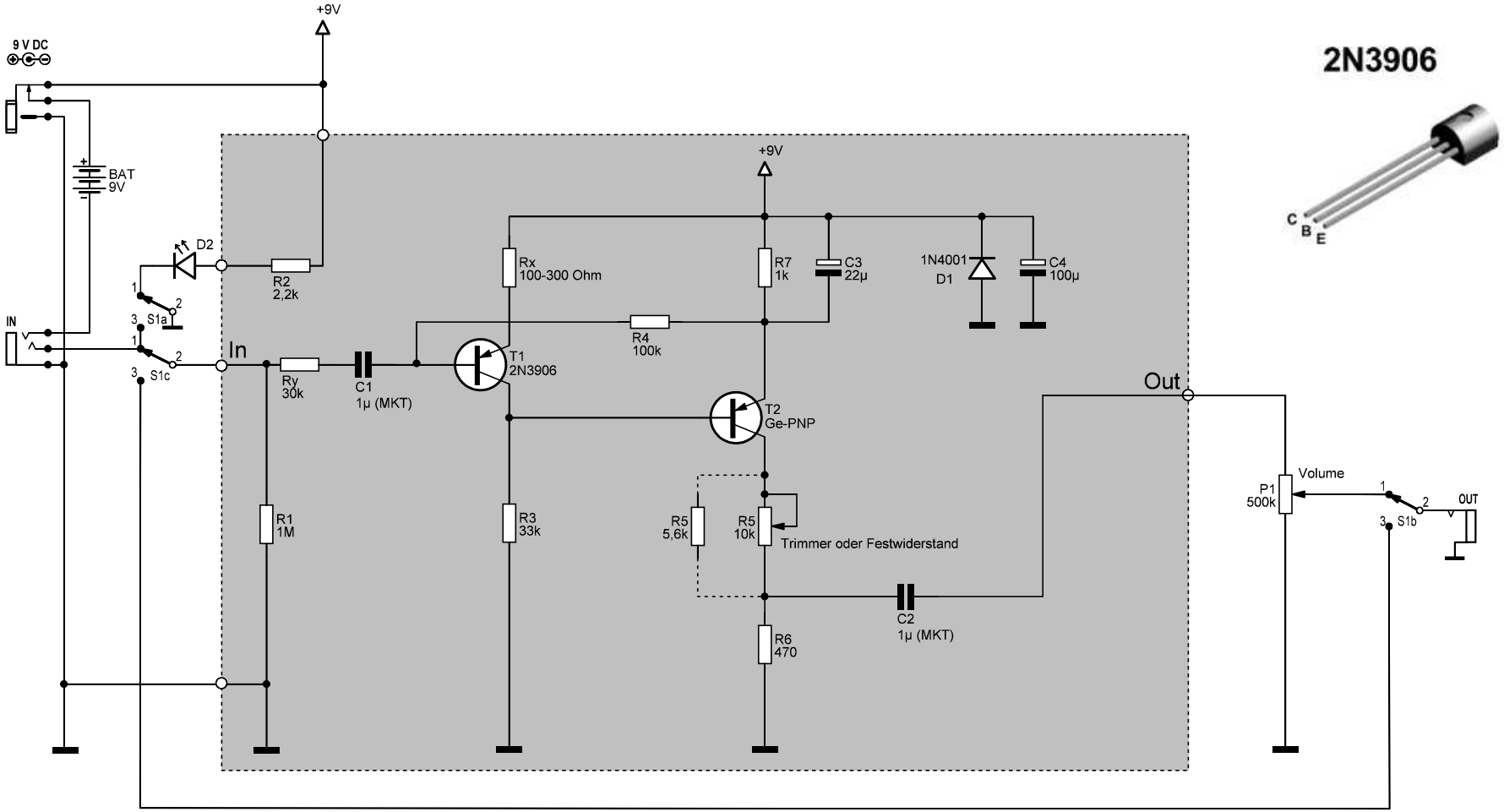

Transistor layout:

AC122, AC128, EFT83C

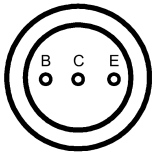

GT308

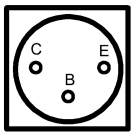

AC180

(von unten gesehen | seen from below)

Änderungen			Datum	Name	Bezeichnung:	Blattzahl:
Datum	Name	gez.:			Das Easy	1
		gepr.:				Blatt-Nr.:
		Das Musikding			www.musikding.de	1