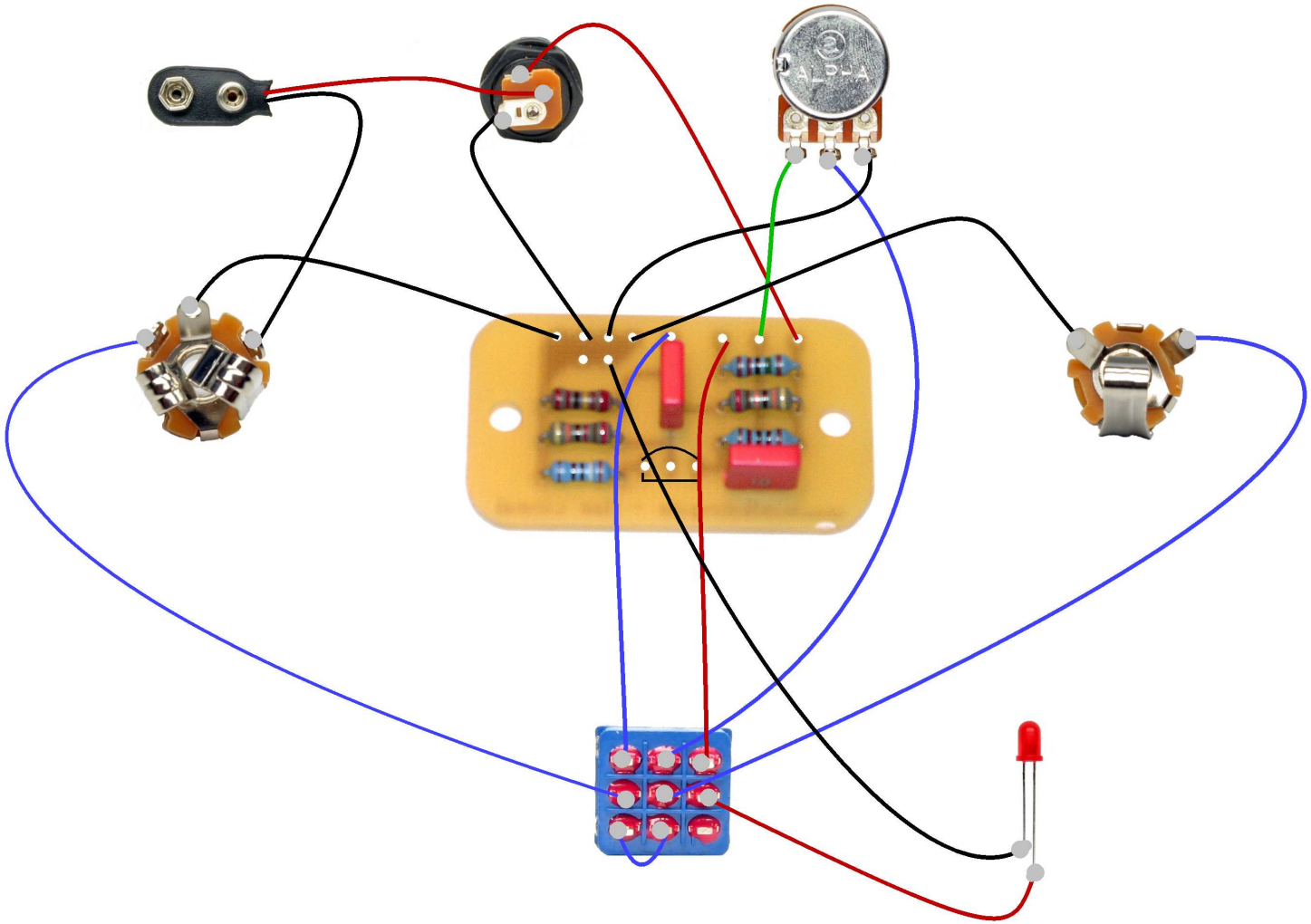

Änderungen			Datum	Name	Bezeichnung:	Blattzahl:
Datum	Name	gez.:			Das Lineal	1
		gepr.:				Blatt-Nr.:
		Das Musikding			www.musikding.de	1